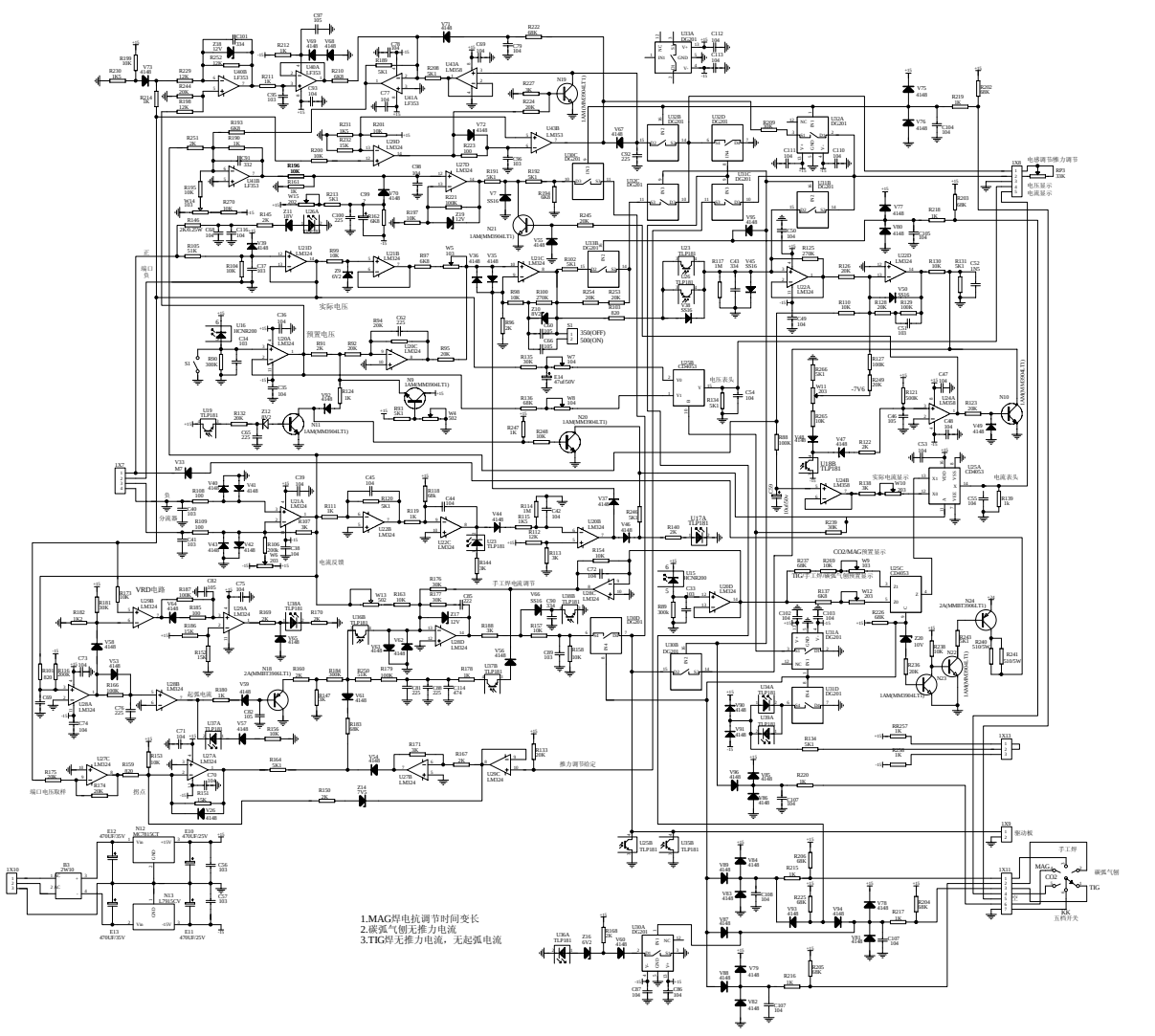

实际电压
预置电压
电压表头
电流反馈
手工焊电流调节
起弧电流
推力调节给定
端口电压取样
拐点
电感调节维力调节
电压显示
电流显示
实际电流显示
电流表头
CO2/MAG预置显示
HG/手工焊/碳弧气刨预置显示
驱动板
手工焊
碳弧气刨
MAG
CO2
TIG
KK
五档开关
1.MAG焊电抗调节时间变长
2.碳弧气刨无推力电流
3.TIG焊无推力电流，无起弧电流

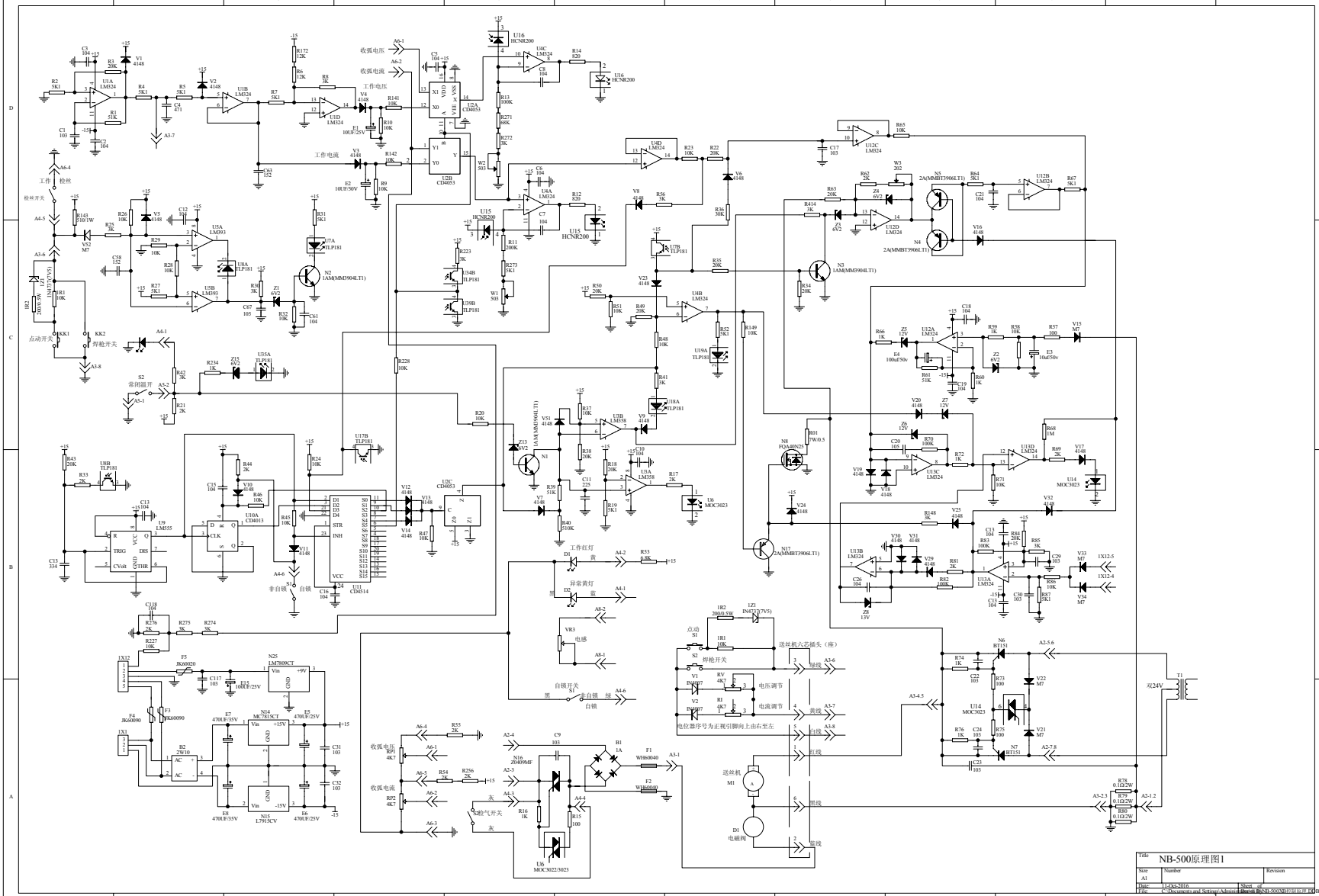
NB-500原理图1
Size
A1
Number
Revision
Date: 11-Oct-2016
Sheet of
File C:\Documents and Settings\Administrator\桌面\NB-500\NB-500原理图.DOB
工作
检丝
检丝开关
点动开关
焊枪开关
常闭温开
收弧电压
收弧电流
工作电压
工作电流
工作红灯
黄
异常黄灯
蓝
电感
自锁开关
S1
自锁
非自锁
送丝机六芯插头（座）
送丝机
M1
电磁阀
双24V
收弧电压
收弧电流
气体开关
灰
黑
红线
白线
黄线
蓝线
电位器序号为正视引脚向上由右至左
电压调节
电流调节
点动
S1
焊枪开关
S2
U16
HCNR200
U15
HCNR200
U1A
LM324
U1B
LM324
U1C
LM324
U1D
LM324
U2A
CD4053
U2B
CD4053
U2C
CD4053
U3A
LM358
U3B
LM358
U4A
LM324
U4B
LM324
U4C
LM324
U4D
LM324
U5A
LM393
U5B
LM393
U6
MOC3023
U7A
TLP181
U7B
TLP181
U8A
TLP181
U8B
TLP181
U9
LM555
U10A
CD4013
U11
CD4514
U12A
LM324
U12B
LM324
U12C
LM324
U12D
LM324
U13A
LM324
U13B
LM324
U13C
LM324
U13D
LM324
U14
MOC3023
U17B
TLP181
U18A
TLP181
U19A
TLP181
U19B
TLP181
U20A
TLP181
U21B
TLP181
N1
1A(MMBT3904LT1)
N2
1A(MMBT3904LT1)
N3
1A(MMBT3904LT1)
N4
2A(MMBT3906LT1)
N5
2A(MMBT3906LT1)
N8
FQA40N25
N17
2A(MMBT3906LT1)
N25
LM7809CT
N14
MC7815CT
N15
L7915CV
B1
1A
B2
25W10
F1
W160040
F2
W160040
F4
JK60090
F5
JK60020
T1
N6
BT151
N7
BT151
U14
MOC3023
1X12
1X1
1X12-4
1X12-5
A2-5.6
A2-7.8
A2-1.2
A2-3.3
A3-4.5
A3-6
A3-7
A3-8
A3-1
A3-2
A3-3
A3-5
A3-7
A3-6
A4-1
A4-2
A4-3
A4-4
A4-5
A4-6
A6-1
A6-2
A6-3
A6-4
A6-5
A6-6
A8-1
A8-2
A8-3
A8-4
A8-5
A8-6
A8-7
A8-8
A8-9
A8-10
A8-11
A8-12
A8-13
A8-14
A8-15
A8-16
A8-17
A8-18
A8-19
A8-20
A8-21
A8-22
A8-23
A8-24
A8-25
A8-26
A8-27
A8-28
A8-29
A8-30
A8-31
A8-32
A8-33
A8-34
A8-35
A8-36
A8-37
A8-38
A8-39
A8-40
A8-41
A8-42
A8-43
A8-44
A8-45
A8-46
A8-47
A8-48
A8-49
A8-50
A8-51
A8-52
A8-53
A8-54
A8-55
A8-56
A8-57
A8-58
A8-59
A8-60
A8-61
A8-62
A8-63
A8-64
A8-65
A8-66
A8-67
A8-68
A8-69
A8-70
A8-71
A8-72
A8-73
A8-74
A8-75
A8-76
A8-77
A8-78
A8-79
A8-80
A8-81
A8-82
A8-83
A8-84
A8-85
A8-86
A8-87
A8-88
A8-89
A8-90
A8-91
A8-92
A8-93
A8-94
A8-95
A8-96
A8-97
A8-98
A8-99
A8-100
A8-101
A8-102
A8-103
A8-104
A8-105
A8-106
A8-107
A8-108
A8-109
A8-110
A8-111
A8-112
A8-113
A8-114
A8-115
A8-116
A8-117
A8-118
A8-119
A8-120
A8-121
A8-122
A8-123
A8-124
A8-125
A8-126
A8-127
A8-128
A8-129
A8-130
A8-131
A8-132
A8-133
A8-134
A8-135
A8-136
A8-137
A8-138
A8-139
A8-140
A8-141
A8-142
A8-143
A8-144
A8-145
A8-146
A8-147
A8-148
A8-149
A8-150
A8-151
A8-152
A8-153
A8-154
A8-155
A8-156
A8-157
A8-158
A8-159
A8-160
A8-161
A8-162
A8-163
A8-164
A8-165
A8-166
A8-167
A8-168
A8-169
A8-170
A8-171
A8-172
A8-173
A8-174
A8-175
A8-176
A8-177
A8-178
A8-179
A8-180
A8-181
A8-182
A8-183
A8-184
A8-185
A8-186
A8-187
A8-188
A8-189
A8-190
A8-191
A8-192
A8-193
A8-194
A8-195
A8-196
A8-197
A8-198
A8-199
A8-200
A8-201
A8-202
A8-203
A8-204
A8-205
A8-206
A8-207
A8-208
A8-209
A8-210
A8-211
A8-212
A8-213
A8-214
A8-215
A8-216
A8-217
A8-218
A8-219
A8-220
A8-221
A8-222
A8-223
A8-224
A8-225
A8-226
A8-227
A8-228
A8-229
A8-230
A8-231
A8-232
A8-233
A8-234
A8-235
A8-236
A8-237
A8-238
A8-239
A8-240
A8-241
A8-242
A8-243
A8-244
A8-245
A8-246
A8-247
A8-248
A8-249
A8-250
A8-251
A8-252
A8-253
A8-254
A8-255
A8-256
A8-257
A8-258
A8-259
A8-260
A8-261
A8-262
A8-263
A8-264
A8-265
A8-266
A8-267
A8-268
A8-269
A8-270
A8-271
A8-272
A8-273
A8-274
A8-275
A8-276
A8-277
A8-278
A8-279
A8-280
A8-281
A8-282
A8-283
A8-284
A8-285
A8-286
A8-287
A8-288
A8-289
A8-290
A8-291
A8-292
A8-293
A8-294
A8-295
A8-296
A8-297
A8-298
A8-299
A8-300
A8-301
A8-302
A8-303
A8-304
A8-305
A8-306
A8-307
A8-308
A8-309
A8-310
A8-311
A8-312
A8-313
A8-314
A8-315
A8-316
A8-317
A8-318
A8-319
A8-320
A8-321
A8-322
A8-323
A8-324
A8-325
A8-326
A8-327
A8-328
A8-329
A8-330
A8-331
A8-332
A8-333
A8-334
A8-335
A8-336
A8-337
A8-338
A8-339
A8-340
A8-341
A8-342
A8-343
A8-344
A8-345
A8-346
A8-347
A8-348
A8-349
A8-350
A8-351
A8-352
A8-353
A8-354
A8-355
A8-356
A8-357
A8-358
A8-359
A8-360
A8-361
A8-362
A8-363
A8-364
A8-365
A8-366
A8-367
A8-368
A8-369
A8-370
A8-371
A8-372
A8-373
A8-374
A8-375
A8-376
A8-377
A8-378
A8-379
A8-380
A8-381
A8-382
A8-383
A8-384
A8-385
A8-386
A8-387
A8-388
A8-389
A8-390
A8-391
A8-392
A8-393
A8-394
A8-395
A8-396
A8-397
A8-398
A8-399
A8-400
A8-401
A8-402
A8-403
A8-404
A8-405
A8-406
A8-407
A8-408
A8-409
A8-410
A8-411
A8-412
A8-413
A8-414
A8-415
A8-416
A8-417
A8-418
A8-419
A8-420
A8-421
A8-422
A8-423
A8-424
A8-425
A8-426
A8-427
A8-428
A8-429
A8-430
A8-431
A8-432
A8-433
A8-434
A8-435
A8-436
A8-437
A8-438
A8-439
A8-440
A8-441
A8-442
A8-443
A8-444
A8-445
A8-446
A8-447
A8-448
A8-449
A8-450
A8-451
A8-452
A8-453
A8-454
A8-455
A8-456
A8-457
A8-458
A8-459
A8-460
A8-461
A8-462
A8-463
A8-464
A8-465
A8-466
A8-467
A8-468
A8-469
A8-470
A8-471
A8-472
A8-473
A8-474
A8-475
A8-476
A8-477
A8-478
A8-479
A8-480
A8-481
A8-482
A8-483
A8-484
A8-485
A8-486
A8-487
A8-488
A8-489
A8-490
A8-491
A8-492
A8-493
A8-494
A8-495
A8-496
A8-497
A8-498
A8-499
A8-500
A8-501
A8-502
A8-503
A8-504
A8-505
A8-506
A8-507
A8-508
A8-509
A8-510
A8-511
A8-512
A8-513
A8-514
A8-515
A8-516
A8-517
A8-518
A8-519
A8-520
A8-521
A8-522
A8-523
A8-524
A8-525
A8-526
A8-527
A8-528
A8-529
A8-530
A8-531
A8-532
A8-533
A8-534
A8-535
A8-536
A8-537
A8-538
A8-539
A8-540
A8-541
A8-542
A8-543
A8-544
A8-545
A8-546
A8-547
A8-548
A8-549
A8-550
A8-551
A8-552
A8-553
A8-554
A8-555
A8-556
A8-557
A8-558
A8-559
A8-560
A8-561
A8-562
A8-563
A8-564
A8-565
A8-566
A8-567
A8-568
A8-569
A8-570
A8-571
A8-572
A8-573
A8-574
A8-575
A8-576
A8-577
A8-578
A8-579
A8-580
A8-581
A8-582
A8-583
A8-584
A8-585
A8-586
A8-587
A8-588
A8-589
A8-590
A8-591
A8-592
A8-593
A8-594
A8-595
A8-596
A8-597
A8-598
A8-599
A8-600
A8-601
A8-602
A8-603
A8-604
A8-605
A8-606
A8-607
A8-608
A8-609
A8-610
A8-611
A8-612
A8-613
A8-614
A8-615
A8-616
A8-617
A8-618
A8-619
A8-620
A8-621
A8-622
A8-623
A8-624
A8-625
A8-626
A8-627
A8-628
A8-629
A8-630
A8-631
A8-632
A8-633
A8-634
A8-635
A8-636
A8-637
A8-638
A8-639
A8-640
A8-641
A8-642
A8-643
A8-644
A8-645
A8-646
A8-647
A8-648
A8-649
A8-650
A8-651
A8-652
A8-653
A8-654
A8-655
A8-656
A8-657
A8-658
A8-659
A8-660
A8-661
A8-662
A8-663
A8-664
A8-665
A8-666
A8-667
A8-668
A8-669
A8-670
A8-671
A8-672
A8-673
A8-674
A8-675
A8-676
A8-677
A8-678
A8-679
A8-680
A8-681
A8-682
A8-683
A8-684
A8-685
A8-686
A8-687
A8-688
A8-689
A8-690
A8-691
A8-692
A8-693
A8-694
A8-695
A8-696
A8-697
A8-698
A8-699
A8-700
A8-701
A8-702
A8-703
A8-704
A8-705
A8-706
A8-707
A8-708
A8-709
A8-710
A8-711
A8-712
A8-713
A8-714
A8-715
A8-716
A8-717
A8-718
A8-719
A8-720
A8-721
A8-722
A8-723
A8-724
A8-725
A8-726
A8-727
A8-728
A8-729
A8-730
A8-731
A8-732
A8-733
A8-734
A8-735
A8-736
A8-737
A8-738
A8-739
A8-740
A8-741
A8-742
A8-743
A8-744
A8-745
A8-746
A8-747
A8-748
A8-749
A8-750
A8-751
A8-752
A8-753
A8-754
A8-755
A8-756
A8-757
A8-758
A8-759
A8-760
A8-761
A8-762
A8-763
A8-764
A8-765
A8-766
A8-767
A8-768
A8-769
A8-770
A8-771
A8-772
A8-773
A8-774
A8-775
A8-776
A8-777
A8-778
A8-779
A8-780
A8-781
A8-782
A8-783
A8-784
A8-785
A8-786
A8-787
A8-788
A8-789
A8-790
A8-791
A8-792
A8-793
A8-794
A8-795
A8-796
A8-797
A8-798
A8-799
A8-800
A8-801
A8-802
A8-803
A8-804
A8-805
A8-806
A8-807
A8-808
A8-809
A8-810
A8-811
A8-812
A8-813
A8-814
A8-815
A8-816
A8-817
A8-818
A8-819
A8-820
A8-821
A8-822
A8-823
A8-824
A8-825
A8-826
A8-827
A8-828
A8-829
A8-830
A8-831
A8-832
A8-833
A8-834
A8-835
A8-836
A8-837
A8-838
A8-839
A8-840
A8-841
A8-842
A8-843
A8-844
A8-845
A8-846
A8-847
A8-848
A8-849
A8-850
A8-851
A8-852
A8-853
A8-854
A8-855
A8-856
A8-857
A8-858
A8-859
A8-860
A8-861
A8-862
A8-863
A8-864
A8-865
A8-866
A8-867
A8-868
A8-869
A8-870
A8-871
A8-872
A8-873
A8-874
A8-875
A8-876
A8-877
A8-878
A8-879
A8-880
A8-881
A8-882
A8-883
A8-884
A8-885
A8-886
A8-887
A8-888
A8-889
A8-890
A8-891
A8-892
A8-893
A8-894
A8-895
A8-896
A8-897
A8-898
A8-899
A8-900
A8-901
A8-902
A8-903
A8-904
A8-905
A8-906
A8-907
A8-908
A8-909
A8-910
A8-911
A8-912
A8-913
A8-914
A8-915
A8-916
A8-917
A8-918
A8-919
A8-920
A8-921
A8-922
A8-923
A8-924
A8-925
A8-926
A8-927
A8-928
A8-929
A8-930
A8-931
A8-932
A8-933
A8-934
A8-935
A8-936
A8-937
A8-938
A8-939
A8-940
A8-941
A8-942
A8-943
A8-944
A8-945
A8-946
A8-947
A8-948
A8-949
A8-950
A8-951
A8-952
A8-953
A8-954
A8-955
A8-956
A8-957
A8-958
A8-959
A8-960
A8-961
A8-962
A8-963
A8-964
A8-965
A8-966
A8-967
A8-968
A8-969
A8-970
A8-971
A8-972
A8-973
A8-974
A8-975
A8-976
A8-977
A8-978
A8-979
A8-980
A8-981
A8-982
A8-983
A8-984
A8-985
A8-986
A8-987
A8-988
A8-989
A8-990
A8-991
A8-992
A8-993
A8-994
A8-995
A8-996
A8-997
A8-998
A8-999
A8-1000

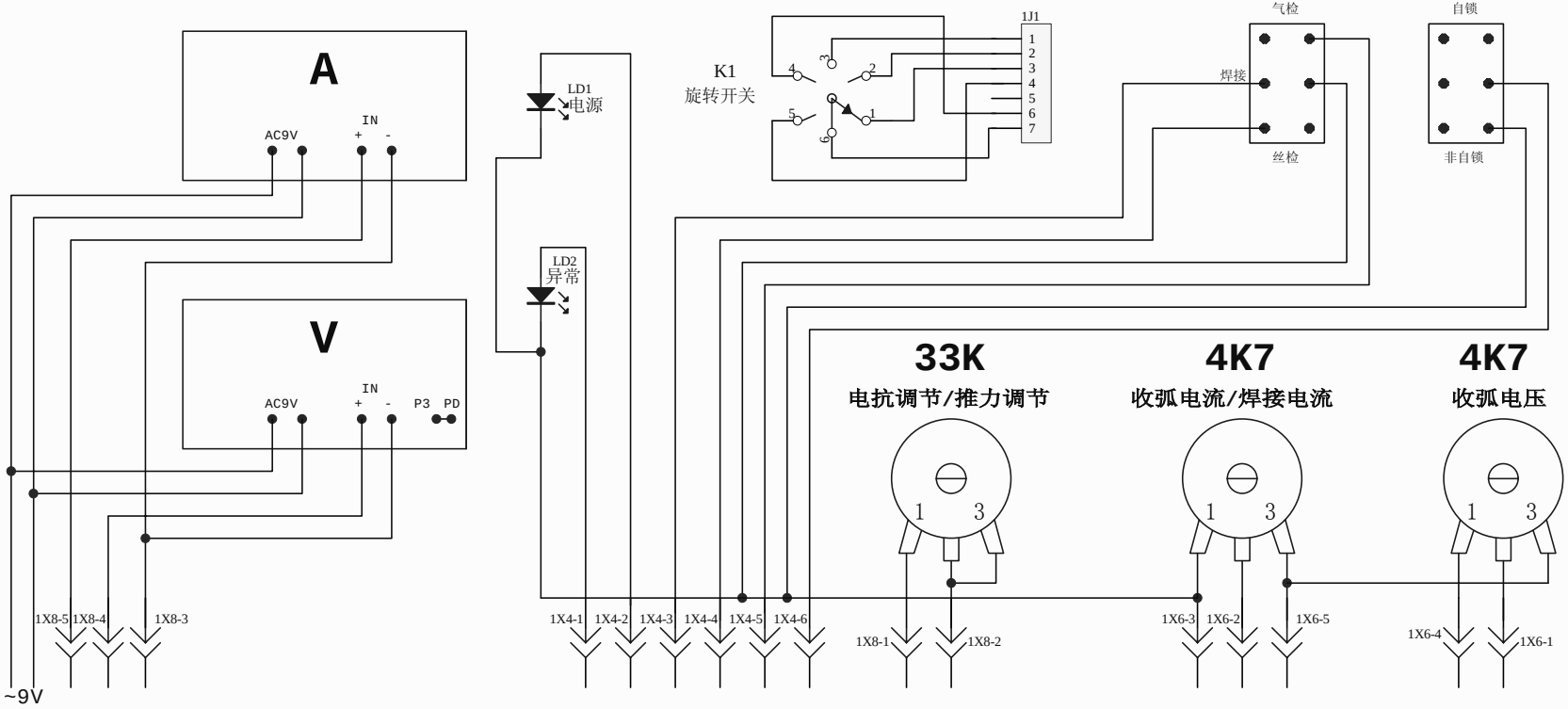

Title		
Size A4	Number	Revision
Date: 9-Feb-2015		Sheet of
File: C:\Documents and Settings\Administrator\桌面\BC500前面板接线图.DDB		Drawn By:

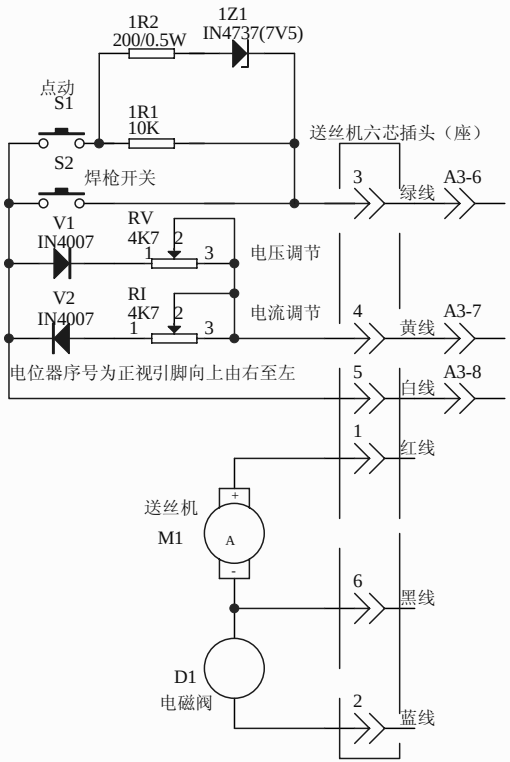

Title		
Size A4	Number	Revision
Date: 6-Dec-2016	Sheet of	
File: C:\Documents and Settings\Administrator\桌面\送丝机接线说明.DDB	Drawn By:	