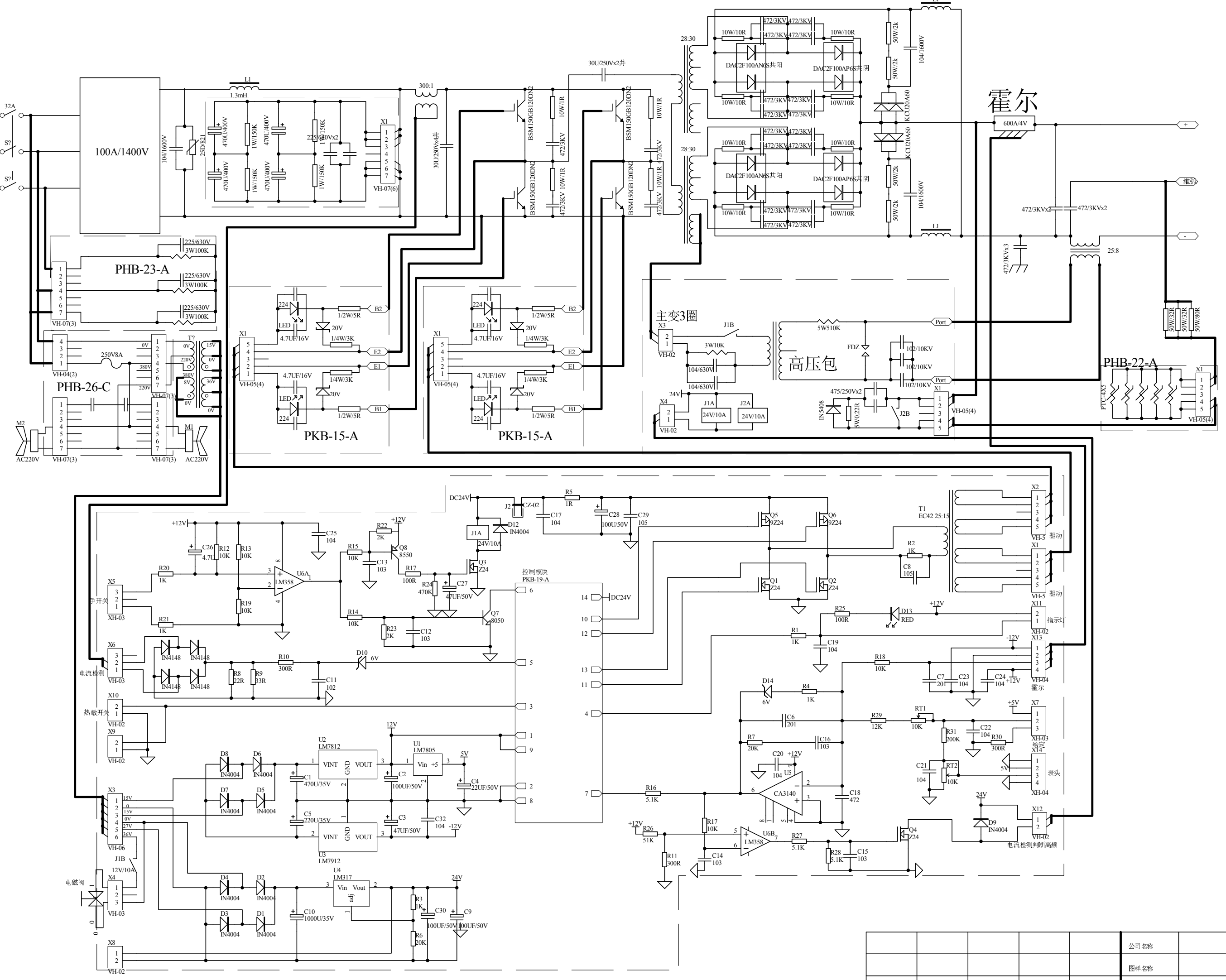

					公司名称	
					图样名称	
标记	处数	更改单号	修订	日期	文件编号	
设计	制图	审核	批准	生效日期	版本/版次	
					页 次	

TABLE1